art. GT-KEY

Aluminium vandal-proof keyswitch

DEA SYSTEM S.p.A. - Via Della Tecnica, 6 -
ITALY - 36013 PIOVENE ROCCHETTE (VI)
tel. +39 0445 550789 - fax +39 0445 550265 -
Internet http:\\www.deasystem.com
e-mail: deasystem@deasystem.com

I63002 Rev. 01 (28-11-2022)

ITA

1 Conformità del Prodotto

GT-KEY è un prodotto marchiato CE. **DEA** System assicura la conformità del prodotto alle Direttive Europee 2014/30/EU e 2014/35/EU.

2 Pericoli e Avvertenze

Queste istruzioni sono state redatte dal costruttore e sono parte integrante del prodotto. Le operazioni contenute sono dirette ad operatori adeguatamente formati ed abilitati. Si raccomanda di leggerle e conservarle per un riferimento futuro.

Leggere attentamente; la mancanza del rispetto delle seguenti avvertenze, può generare situazioni di pericolo.

ATTENZIONE Qualsiasi operazione d'installazione, manutenzione, pulizia o riparazione dell'intero impianto devono essere eseguite esclusivamente da personale qualificato. Operare sempre in mancanza di alimentazione e seguire scrupolosamente tutte le norme vigenti nel paese in cui si effettua l'installazione, in materia di impianti elettrici.
ATTENZIONE In nessun caso utilizzzare GT-KEY in presenza di atmosfera esplosiva.

3 Dati Tecnici

Tensione di alimentazione	250 V ~	125 V ⎓
Carico resistivo	16 A	0,6 A
Carico induttivo	10 A	0,6 A
Grado di protezione	IP 54	

ATTENZIONE: è obbligatoria la messa a terra del selettore.

4 Descrizione del Prodotto

GT-KEY è un selettore a chiave da incasso o da esterno, generalmente utilizzato per il semplice comando "OPEN/STOP" o per il comando "A UOMO PRESENTE" di un automatismo per porte, cancelli o barriere. Utilizzare GT-KEY come attuatore di un circuito di comando o come comando diretto sempre conformemente a quanto prescritto dalla norma CEI EN 60204-1.
GT-KEY, in aggiunta alla funzione selettore a chiave, può essere dotato di uno sblocco a filo abbinabile alle porte sezionali **DEA** System.
Nota: la versione con sblocco a filo è disponibile per GT-KEY nella sola versione da esterno.

5 Istruzioni di Montaggio

Dopo aver controllato il contenuto dell'imballo, seguire le indicazioni contenute nelle illustrazioni per un corretto montaggio del selettore. Fare particolare attenzione nella fase di apertura/chiusura del selettore (Fig. 1), per la quale è necessario mantenere ruotata la chiave ed estrarre/infilare il guscio superiore. Lo sblocco a filo di GT-KEY (se presente), permette un'escursione di circa 10mm, risulta quindi essere indicato esclusivamente per le porte a serranda avvolgibile di **DEA** System. Nel caso l'automatisco non si sblocchi/riblocchi, verificare che il "fermo a vite" sia regolato correttamente e/o verificare che il cavo d'acciaio sia in tensione.

POR

1 Conformidade do Produto

GT-KEY é um produto com marcação CE. **DEA** System garante que o produto está em conformidade com as Diretivas Europeias 2014/30/EU e 2014/35/EU.

2 Perigos e Advertências

Estas instruções foram preparadas pelo fabricante e são parte integrante do produto. As operações contidas são destinadas aos operadores adequadamente formados e qualificados. Recomenda-se lê-las e mantê-las para uma consulta futura.

Leia com atenção; o não cumprimento das seguintes advertências pode causar perigo.

ATENÇÃO Qualquer operação de instalação, manutenção, limpeza ou reparação de todo o sistema deve ser efetuada exclusivamente por pessoal qualificado. Trabalhe sempre com a energia desligada e siga cuidadosamente todas as regras em vigor no país em que estiver a efetuar a instalação, em matéria de sistemas elétricos.
ATENÇÃO Nunca use, em qualquer caso o GT-KEY na presença de atmosfera explosiva.

3 Dados Técnicos

Tensão de rede	250 V ~	125 V ⎓
Carga resistiva	16 A	0,6 A
Carga indutiva	10 A	0,6 A
Grau de proteção	IP 54	

ATENÇÃO: É obrigatório para aterrar o interruptor de chave.

4 Descrição do Produto

O GT-KEY é um seletor de chave de encastrar ou externo, geralmente utilizado para o comando simples de "OPEN/STOP" ou para o comando "HOMEM PRESENTE" de um mecanismo automatizado para portas, portões ou barreiras. Use o GT-KEY como atuador de um circuito de comando ou como um comando direto sempre em conformidade com os requisitos da norma CEI EN 60204-1.
O GT-KEY, para além da função de seletor de chave, pode ser equipado com um desbloqueio com cabo que pode ser combinado com os portões seccionados **DEA** System.
Nota: a versão com desbloqueio com cabo está disponível para o GT-KEY somente na versão para exterior.

5 Instruções de Montagem

Depois de ter verificado o conteúdo da embalagem, siga as instruções contidas nas ilustrações para a montagem correta do selector. Preste especial atenção durante a fase de abertura/fecho do selector (Fig. 1), pelo qual é necessário manter girada a chave e extrair/inserir a concha superior.
O desbloqueio no cabo do GT-KEY (se presente), permite uma excursão de cerca de 10mm, portanto é adequado apenas para grades de enrolar equilibradas da **DEA** System. Se o automatismo não se desbloquear/bloquear novamente, verifique se a "trava a rosca" está regulada corretamente e/ou verifique se o cabo de aço está tensionado.

POL

1 Zgodność produktu

GT-KEY jest produktem posiadającym znakowanie CE. **DEA** System zapewnia zgodność produktu z Dyrektywami Europejskimi 2014/30/EU i 2014/35/EU.

2 Niebezpieczeństwa i Ostrzeżenia

Instrukcja ta została opracowana przez producenta i stanowi integralną część produktu. Opisane w niej opisy czynności są skierowane do odpowiednio przeszkolonych i uprawnionych operatorów. Zaleca się jej przeczytanie i przechowywanie dla przyszłych konsultacji.

Przeczytać uważnie; brak przestrzegania następujących ostrzeżeń, może spowodować niebezpieczne sytuacje.

UWAGA Jakakolwiek czynność instalacji, konserwacji, czyszczenia lub naprawy całej instalacji, musza być wykonane przez wykwalifikowany personel. Wszystkie czynności należy wykonywać przy odciętym napięciu i przestrzegać skrupulatnie wszystkich norm obowiązujących w kraju instalacji, w zakresie instalacji elektrycznych.
UWAGA W żadnym wypadku nie należy używać GT-KEY w wybuchowej atmosferze.

3 Dane techniczne

Napięcie zasilania	250 V ~	125 V ⎓
Obciążenie rezystancyjne	16 A	0,6 A
Obciążenie indukcyjne	10 A	0,6 A
Stopień ochrony	IP 54	

UWAGA: Jest to obowiązkowe, aby uziemić stacyjkę.

4 Opis produktu

GT-KEY jest przeźroczistem kluczykowym, wbudowanym lub zewnętrznym, wykrzystywanym przeważnie do prostego sterowania poleceniem "OTWÓRZ/ZAMYKAJ" lub poleceniem "PRZY OBECNOŚCI CZŁOWIEKA", automatyki dla drzwi, bram i barier. Używać GT-KEY jako siłownika obwodu sterowniczego lub jako bezpośredniego polecenia, zawsze zgodnie z przepisami normy CEI EN 60204-1.
GT-KEY, jako dodatek do funkcji przeźroczistej kluczykowego, może być wyposażony w odblokowanie przewodem, łączone z drzwiami segmentowymi **DEA** System.
Zamówi: według z odblokowaniem z przewodem jest dostępna dla GT-KEY tylko dla wersji montowanej na zewnątrz.

5 Instrukcje montażowe

Po sprawdzeniu zawartości opakowania, należy śledzić wskazania zawarte na ilustracjach, w celu prawidłowego montażu przełącznika. Należy zwrócić szczególną wagę na etapie otwierania/zamykania przełącznika (Rys. 1), dla którego konieczne jest utrzymanie przekręconego klucza i wyciągnięcie/włożenie górnej osłony.
Odblokowanie z przewodem GT-KEY (jeśli obecne), pozwala na wysuw o około 10 mm, jest więc przeznaczone do motoreduktor do bram roletowych wywłaczonych **DEA** System. W przypadku, gdy automatyka nie odblokuje się/ blokuje się ponownie, należy sprawdzić czy "zacisk śrubowy" jest wyregulowany prawidłowo i/lub sprawdzić czy kabel stalowy jest napięty.

RUS

1 Соответствие Продукции

GT-KEY имеет маркировку продукции EC. **DEA** System гарантирует, что продукт соответствует европейским директивам 2014/30/ЕС и 2014/35/ЕС.

2 Опасности и предупреждения

Данные инструкции были подготовлены производителем и являются неотъемлемой частью продукции. Операции в руководстве предназначены для обученных и квалифицированных операторов. Просьба прочитать и сохранить его для справок в будущем.

Требуется внимательное прочтение: несоблюдение следующих мер предосторожности может привести к опасным ситуациям.

ВНИМАНИЕ Любая операция по установке, техобслуживанию, очистке или ремонту всей установки должна выполняться исключительно квалифицированным персоналом. Всегда работать с отключенным электропитанием и тщательно соблюдать все правила в отношении электрического оборудования, действующие в стране установки.
ВНИМАНИЕ Запрещено использовать GT-KEY в присутствии взрывоопасной атмосферы.

3 Спецификация

Напряжение питания	250 V ~	125 V ⎓
Резистивная нагрузка	16 A	0,6 A
Индуктивная нагрузка	10 A	0,6 A
Степень защиты	IP 54	

ВНИМАНИЕ: В обязательном порядке на землю ключ зажигания.

4 Описание Продукции

GT-KEY является одним из ключей перекрывается с ключом, внутренним или внешним, который, как правило, используется для простой команды "ОТКРЫТЬ/ОСТАНОВ" или для команды "ПРИСУТСТВИЕ ЧЕЛОВЕКА" привода для дверей, ворот или барьеров. Используйте GT-KEY в качестве исполнительного механизма в цепи управления или прямого управления в соответствии с требованиями стандарта IEC 60204-1.
GT-KEY, в дополнение к функции переключателя с ключом, может быть оснащен устройством разблокировки заслонки в сочетании с секционными дверями **DEA** System.
Примечание: версия с устройством разблокировки заслонки доступна для GT-KEY в единственной версии с внешней стороны.

5 Инструкции по Монтажу

После проверки содержимого упаковки, следовать инструкциям, содержащимся в иллюстрациях для правильной сборки переключателя. Проявлять особую осторожность при открытия/закрытии переключателя (Рис. 1), для которого необходимо поддерживать поворачивание ключа и извлечь/вставить верхнюю оболочку.
Разблокировка заслонки GT-KEY (при наличии), позволяет выполнять смещение в 10 мм, таким образом, это подходит исключительно для сбалансированные Роллставни дверя **DEA** System. Если привод не разблокируется /повторно заблокируется, убедиться, что "остановк с винтом" установлен правильно и/или что стальной трос находится под натяжением.

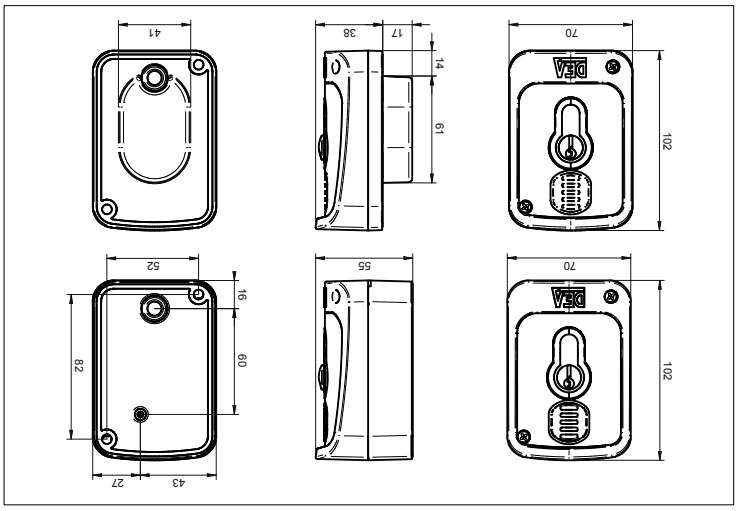

DEA SYSTEM S.p.A.
Via Della Tecnica, 6 - 36013 PIOVENE ROCCHETTE (VI) - ITALY
tel: +39 0445 550789 - **fax:** +39 0445 550265
Internet: http:\\www.deasystem.com - **E-mail:** deasystem@deasystem.com

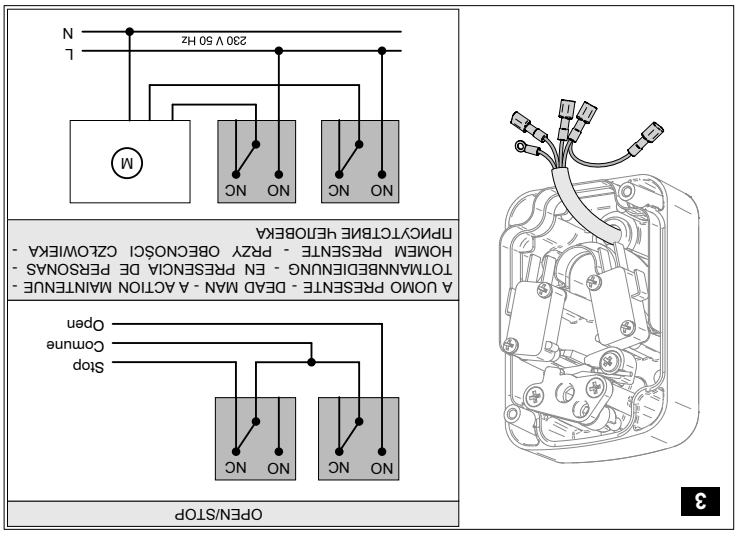

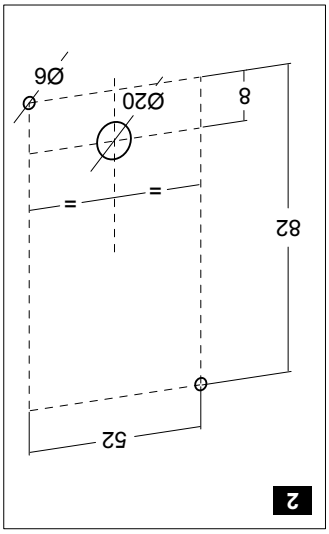

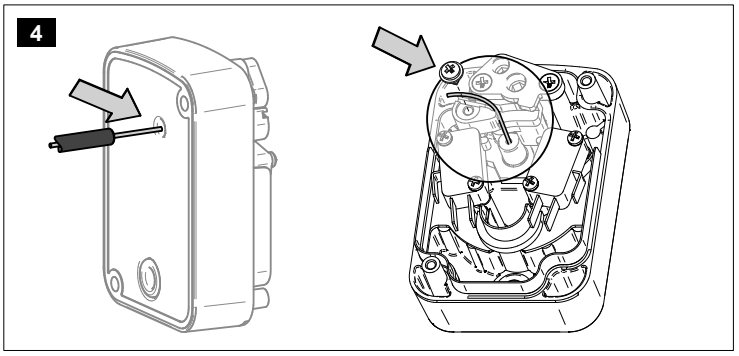

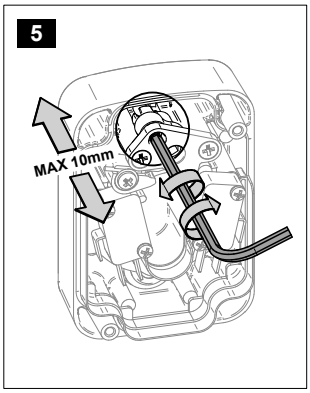

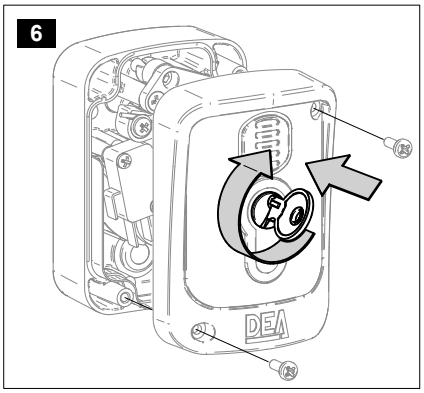

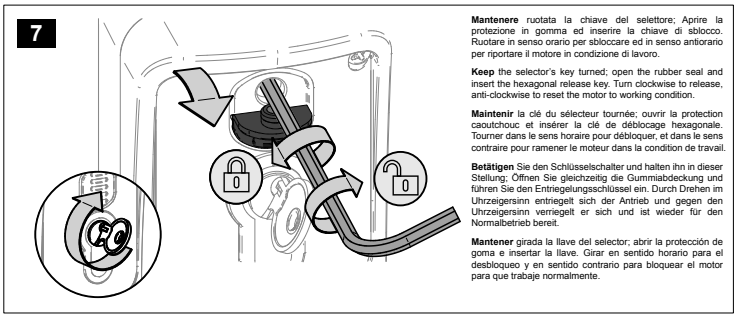

Mantenere ruotata la chiave del selettore; Aprire la protezione in gomma ed inserire la chiave di sblocco. Ruotare in senso orario per sbloccare ed in senso antiorario per riportare il motore in condizione di lavoro.

Keep the selector's key turned; open the rubber seal and insert the hexagonal release key. Turn clockwise to release, anti-clockwise to reset the motor to working condition.

Maintenir la clé du sélecteur tournée; ouvrir la protection caoutchouc et insérer la clé de déblocage hexagonale. Tourner dans le sens horaire pour débloquer, et dans le sens contraire pour ramener le moteur dans la condition de travail.

Betätigen Sie den Schlüsselschalter und halten ihn in dieser Stellung; Öffnen Sie gleichzeitig die Gummiabdeckung und führen Sie den Entriegelungsschlüssel ein. Durch Drehen im Uhrzeigersinn entriegelt sich der Antrieb und gegen den Uhrzeigersinn verriegelt er sich und ist wieder für den Normalbetrieb bereit.

Mantener girada la llave del selector; abrir la protección de goma e insertar la llave. Girar en sentido horario para el desbloqueo y en sentido contrario para bloquear el motor para que trabaje normalmente.

ENG

1 Product Conformity

The GT-KEY is a CE marked product. **DEA** System guarantees the product's compliance with the European Directives 2014/30/EU and 2014/35/EU..

2 Hazards and Warnings

These instructions have been prepared by the manufacturer, and are an integral part of the product. The operations indicated herein are intended for properly trained and qualified operators. It is recommended that these instructions are read and kept for future reference.

Read carefully: any lack of compliance with the following warnings could result in hazardous situations.

ATTENTION Any installation, maintenance, cleaning or repair operations on the entire system must only be carried out by qualified personnel. Always operate with the power supply disconnected and scrupulously follow all regulations in force in the country of installation regarding electrical plants.
WARNING Never use the GT-KEY in the presence of explosive atmospheres under any circumstances.

3 Technical Data

Power supply voltage	250 V ~	125 V ⎓
Resistive load	16 A	0,6 A
Inductive load	10 A	0,6 A
Protection rating	IP 54	

CAUTION: It is mandatory to ground the key switch.

4 Product Description

The GT-KEY is an encased or external key-operated switch that's generally used for simple "OPEN/STOP" controls or "DEAD MAN" controls on automation units for doors, gates or barriers. The GT-KEY can be used as the actuator for a control circuit, or else as a direct control, in accordance with the requirements of the IEC EN 60204-1 standard.
In addition to the key-operated selector function, the GT-KEY can be also equipped with a wired release mechanism to be matched with **DEA** System sectional doors.
Note: the version with the wired release mechanism is only available for the external version of the GT-KEY.

5 Assembly Instructions

After having checked the contents of the package, follow the instructions contained in the illustrations to properly assemble the switch. Be particularly careful during the phase of opening/closing the switch (Fig. 1), for which it is necessary to keep the key turned and to extract/insert the upper shell.
If present, the GT-KEY wired release mechanism allows for an excursion of approximately 10 mm, and is therefore only suitable for the **DEA** System balanced roller shutters doors. If the automation unit does not release/re-lock, check to make sure that the "screw lock" is properly adjusted and/or that the steel cable is taut.

FRA

1 Conformité du Produit

GT-KEY est un produit portant le marquage CE. **DEA** System assure la conformité du produit avec les Directives Européennes 2014/30/UE et 2014/35/UE.

2 Dangers et Mises en Garde

Cette notice a été rédigée par le fabricant et fait partie intégrante du produit. Les opérations contenues concernent des opérateurs formés de façon appropriée et habilités. Il est recommandé de la lire et de la conserver afin de pouvoir d'y référer si besoin est.

Lire attentivement : le non-respect des avertissements suivants peut entraîner des situations de danger.

ATTENTION N'importe quelle opération d'installation, maintenance. nettoyage ou réparation de toute l'installation doit être réalisée exclusivement par un personnel qualifié. Opérer toujours sans courant et suivre scrupuleusement toutes les lois en vigueur en matière d'installations électriques, dans le pays où l'installation a lieu.
ATTENTION N'utiliser en aucun cas GT-KEY en présence d'une atmosphère explosive.

3 Données Techniques

Tension d'alimentation	250 V ~	125 V ⎓
Charge résistive	16 A	0,6 A
Charge inductive	10 A	0,6 A
Degré de protection	IP 54	

ATTENTION: Il est obligatoire à la terre l'interrupteur à clé.

4 Description du Produit

GT-KEY est un sélecteur à clé encastrable ou d'extérieur, utilisé en général pour la simple commande « OPEN/STOP » ou pour la commande « A ACTION MAINTENUE » d'un automatisme pour les portes, les grilles ou les barrières. Utiliser GT-KEY comme actionneur d'un circuit de commande ou comme commande directe toujours conformément aux prescriptions de la norme CEI EN 60204-1.
GT-KEY, outre la fonction du sélecteur à clé, peut être doté d'un déblocage à fil qui peut être assorti aux portes sectionnelles **DEA** System.
Remarque: la version avec un déblocage à fil est disponible pour GT-KEY uniquement dans la version d'extérieur.

5 Instructions de Montage

Après avoir contrôlé le contenu de l'emballage, suivre les indications contenues dans les illustrations pour un juste montage du sélecteur. Faire particulièrement attention durant la phase d'ouverture/fermeture du sélecteur (Fig. 1), pour laquelle la clé doit être maintenue tournée et extraire/enfiler la coque supérieure.
Le déblocage à fil de GT-KEY (s'il existe) permet une course d'environ 10 mm et est donc indiqué uniquement pour rideaux équilibrés de **DEA** System. Si l'automatisme ne se débloque/ re-bloque pas, vérifier qu'il est bien réglé et/ou vérifier que le câble d'acier est sous tension.

DEU

1 Produktkonformität

GT-KEY ist mit CE-Zeichen versehen. **DEA** System garantiert die Konformität des Produktes mit den Europäischen Richtlinien 2014/30/EU und 2014/35/EU.

2 Gefahren und Hinweise

Diese Anleitungen sind vom Hersteller verfasst und integrierender Bestandteil des Produktes. Die darin enthaltenen Vorgänge sind für entsprechend geschulites und befähigtes Bedienpersonal vorgesehen. Es wird empfohlen, diese zu lesen und für etwaige zukünftige Konsultation aufzubewahren.

Aufmerksam lesen: Die Missachtung der folgenden Hinweise kann Gefahrensituationen verursachen.

ACHTUNG Jegliche Installations-, Wartungs-, Reinigungs- oder Reparaturvorgang der gesamten Anlage darf nur von Fachpersonal vorgenommen werden. Stets bei unterbrochener Stromversorgung arbeiten und gewissenhaft alle in dem Land, in dem die Installation vorgenommen wird, geltenden Vorschriften auf dem Gebiet von Elektroanlagen befolgen.
ACHTUNG Auf keinen Fall GT-KEY in explosionsgefährdeten Bereichen verwenden.

3 Technische Daten

Stromversorgung	250 V ~	125 V ⎓
Ohmsche Last	16 A	0,6 A
Induktive Last	10 A	0,6 A
Schutzart	IP 54	

ACHTUNG: Es ist zwingend, den Schlüsselschalter zu erden.

4 Produktbeschreibung

GT-KEY ist ein einbaubarer oder extern montierbarer Schlüsselschalter, der im Allgemeinen für die einfache Steuerung „OPEN/STOP" oder "TOTMANNBEDIENUNG " eines Automatiksystems für Türen, Tore oder Schranken zum Einsatz kommt. GT-KEY als Antrieb von Steuerkreisen oder Direktbedienung im Einklang mit Norm CEI EN 60204-1 verwenden.
GT-KEY kann zusätzlich zur Schlüsselschalterfunktion auch mit einer kabelgebundenen Entriegelung versehen sein, die mit **DEA** System - Sektionaltoren kombiniert werden kann.
Anm.: Die Version mit kabelgebundener Entriegelung ist für GT-KEY nur in der Version für Außenmontage erhältlich.

5 Montagearbeitungen

Nachdem der Verpackungsinhalt kontrolliert wurde, für die richtige Montage des Schlüsselschalters den Anweisungen auf den Abbildungen folgen. Besonders vorsichtig in der Phase des Öffnens/Schließens des Schalters vorgehen (Abb. 1), in der der Schlüssel gedreht gehalten und die obere Hülle herausgenommen werden/eingesetzt werden muss.
Die kabelgebundene Entriegelung des GT-KEY (sofern vorhanden), ermöglicht einen Ausschlag von ca. 10 mm und ist somit nur für Ausgleichtore Rollladen von **DEA** System geeignet. Sollte sich der Antrieb nicht entriegeln/wieder blockieren, prüfen, dass der "Schraubverschlussriegel" richtig eingestellt ist und/oder prüfen, dass das Stahlkabel gespannt ist.

ESP

1 Conformidad del producto

GT-KEY es un producto marca CE. **DEA** System asegura la conformidad del producto a las Directivas Europeas 2014/30/EU y 2014/35/EU.

2 Peligros y Advertencias

Estas instrucciones han sido redactadas por el fabricante y son parte integrante del producto. Las operaciones contenidas están dirigidas a operadores formados y habilitados adecuadamente. Se recomienda leer y guardar como referencia futura.

Leer atentamente: el incumplimiento del respeto de las siguientes advertencias, puede generar situaciones de peligro.

ATENCIÓN Cualquier operación de instalación, mantenimiento, limpieza o reparación de toda la instalación deben ser efectuadas exclusivamente por personal cualificado. Trabajar siempre sin alimentación y efectuar escrupulosamente todas las normas vigentes en el país en que se efectúa la instalación, en materia de instalaciones eléctricas.
ATENCIÓN En ningún caso utilizar GT-KEY en presencia de atmósfera explosiva.

3 Datos técnicos

Tensión de alimentación	250 V ~	125 V ⎓
Carga resistiva	16 A	0,6 A
Carga inductiva	10 A	0,6 A
Grado de protección	IP	

PRECAUCIÓN: Es obligatorio conectar a tierra el interruptor de llave.

4 Descripción del producto

GT-KEY es un selector de llave empotrable o de exteriores, generalmente utilizado para el simple mando "OPEN/STOP" o para el mando "EN PRESENCIA DE PERSONAS" de un automatismo para puertas, cancelas o barreras. Utilizar GT-KEY como actuador de un circuito de mando o como mando directo siempre conformemente a lo prescrito por la norma CEI EN 60204-1.
GT-KEY, además de la función selector de llave, puede estar dotado de un desbloqueo de hilo que se puede combinar a las puertas enrollables **DEA** System.
Nota: la versión con desbloqueo de hilo está disponible para GT-KEY en la versión de exterior.

5 Instrucciones de Montaje

Después de haber controlado el contenido del embalaje, seguir las indicaciones contenidas en las ilustraciones para un correcto montaje del selector. Prestar especial atención en la fase de apertura/cierre del selector (Fig. 1), para la cual es necesario mantener girada la llave y extraer/introducir la tapa superior.
El desbloqueo de hilo de GT-KEY (si estuviera presente), permite una excursión de unos 10mm, está indicado exclusivamente para las puertas seccionales de **DEA** System. Si el automatismo no se desbloquea/vuelve a bloquear, verificar que el "tope de tornillo" esté regulado correctamente y/o verificar que el cable de acero esté en tensión.